可选组件

保险丝盒

◆ 圆柱形保险丝用

HK0631

HK0631+HC-06

HK1038UL

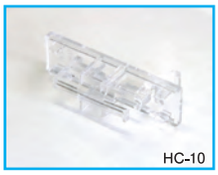
HC-10

HK1551

HK1551+HC-15

规　格

	HK0631	HK1038/HK1038UL	HK1551
额定电压	500V	700V	800V
额定电流 *1	15A	30A	40A
适用电线	最大 5.5mm² (M4)	最大 8mm² (M5)	最大 14mm² (M5)
安装	DIN 导轨以及直接连接	DIN 导轨以及直接连接	DIN 导轨以及直接连接
适用保险丝	φ6.4×31 (敝公司250SF/500SF系列*2)	JIS MF01 [φ10.3×38.1] (敝公司660CF系列*2)	JIS CF2 [φ15×51mm] (敝公司 700CF/800CF 系列*2)
材质	PBT	PBT	PBT
UL 认定品名	—	HK1038UL	—
可选组件	保险丝盒盖 HC-06	保险丝盒盖 HC-10	保险丝盒盖 HC-15
安装孔尺寸	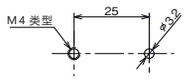	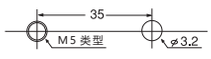	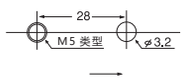

外形尺寸　HK0631　HK1038/HK1038UL　HK1551

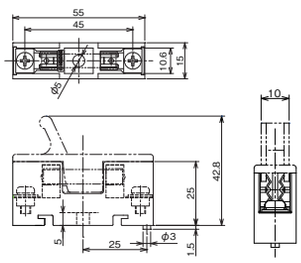

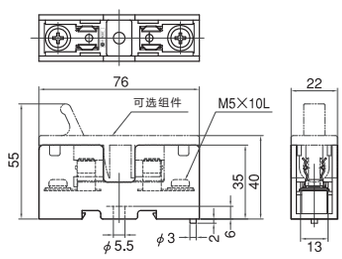

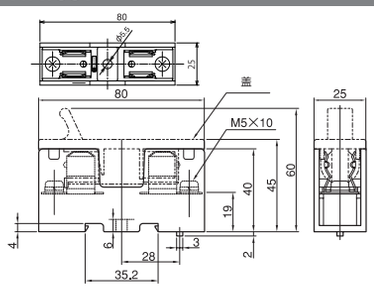

◆ 螺丝固定式保险丝用

规格/外形尺寸

HT4017

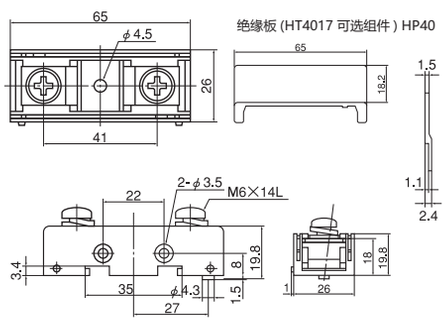

HT4017T2

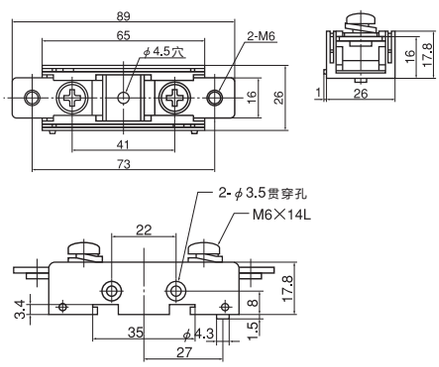

HT5723

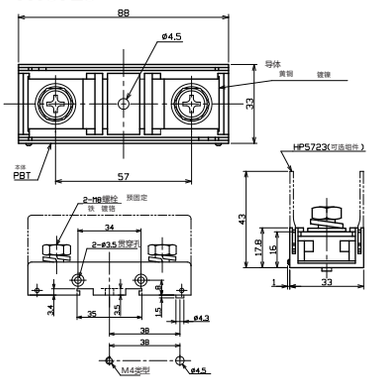

● 规格

额定电压	400V	适用保险丝	敝公司 250FH-20 to 60 250GH-20 to 125*2 250GH-16 to 100*2
额定电流	75A*1		
适用电线	最大 22㎜2(M6)		
安装	DIN 导轨以及直接连接	材质	PBT
安装孔尺寸	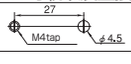	可选组件	隔板 HP40 (两侧可各装一片)

额定电压	400V	适用保险丝	敝公司 350GH-125 to 200 250GH-160 to 250*2
额定电流	100A ※1		
适用电线	最大 38㎜2(M8)		
安装	DIN 导轨以及直接连接	材质	PBT

*1 可以连续通电。*2 请在保险丝盒的额定电压、电流的范围内使用。

规格/外形尺寸

HT6017

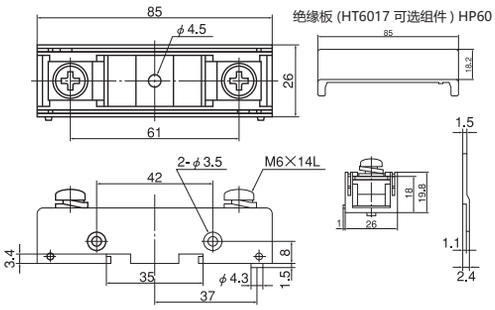

HT6017T2

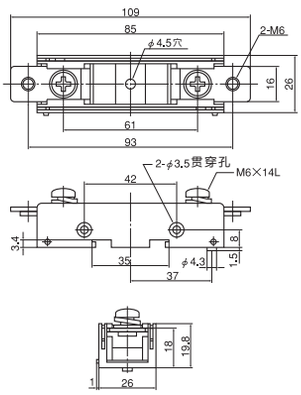

HT7723

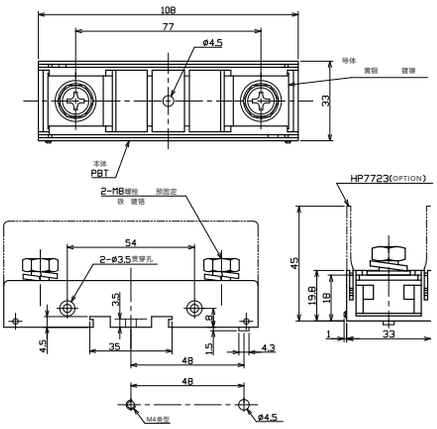

● 规格

额定电压	700V(HT6017T2:660V)	适用保险丝	敝公司600FH-20 to 55*2 600GH-16 to 100*2
额定电流	75A※1		
适用电线	最大 22㎟(M6)	材质	PBT
安装	DIN 导轨以及直接连接	可⊠⊠件	隔板 HP60 (两侧可各装一片)
安装孔尺寸	27 M4tap φ4.5		

额定电压	800V	适用保险丝	敝公司660GH-125 to 200 750GH-125 to 200*2
额定电流	100A※1		
适用电线	最大 38㎟(M8)		
安装	DIN 导轨以及直接连接	材质	PBT

*1 可以连续通电。
*2 请在保险丝盒的额定电压、电流的范围内使用。

微动开关

AMS-3B/3BT/01B

AMS-7B/7B01

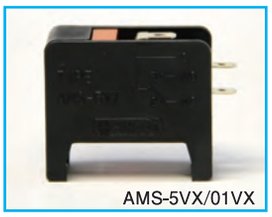
AMS-5VX/01VX

AMS-5VX/01VX+1000SPF

规格/外形尺寸 For GH & GH 系列 For SPF 系列

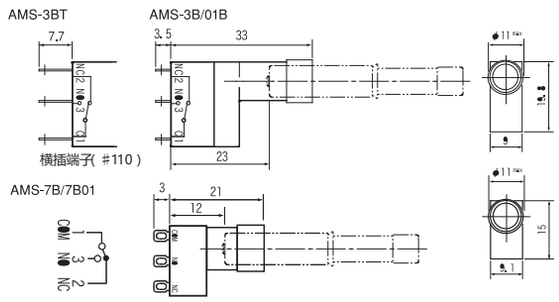

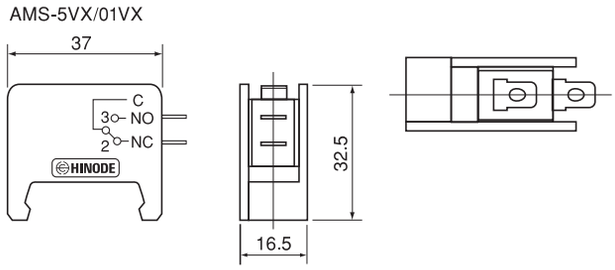

● 规格

型号	额定电压 (V)	额定电流 (A)	开关型号名
AMS-3B 标准规格	AC250	3	欧姆龙 SS-5GL
	DC30	4	
AMS-3BT 横插端子	AC250	3	欧姆龙 SS-5GLT
	DC30	4	
AMS-01B 微小电流规格	AC125	0.1	欧姆龙 SS-01GL
	DC30	0.1	
AMS-7 B 标准规格	AC125	3	欧姆龙 D2F-D3
	DC30	2	
AMS-7B01 微小电流规格	DC30	0.1	欧姆龙 D2F-01-03
	DC5	0.1	

型号	额定电压 (V)	额定电流 (A)	开关型号名
AMS-5VX 标准规格	AC250	5	欧姆龙 VX-5-1A3
	DC30	5	
	DC125	0.4	
AMS-01VX 微小电流规格	AC250	0.1	欧姆龙 VX-01-1A3
	DC8	0.1	
	DC30	0.1	